Produktdatenblatt

# SCHALTSCHRANKKÜHLER
Serie PROTEMP

# PROTEMP 120 M

## MERKMALE

- Für Temperaturen von -40°C bis 70°C
- Indoor, Outdoor & Offshore- geeignet Schutzklasse IP67
- Höchste Leistungs-dichte bei minimalem Gerätefootprint
- Optimal für alle geläufigen Gehäuse-geometrien geeignet

## INHALTE DES DATENBLATTS


| Nummer | Inhalt | Seite |
|---|---|---|
| 1 | Technische Spezifikationen | 2 |
| 2 | Varianten und Bestellcodes | 2 |
| 3 | Steckerbelegung | 3 |
| 4 | Leistungsdiagramme | 3 |
| 5 | Abmessungen | 4 |
| 6 | Zubehör | 6 |
| 7 | Zertifikate und Hinweise | 7 |

# PROTEMP 120 M | AA-120M-24-NN4-XXX-DNPT

## 1 TECHNISCHE SPEZIFIKATIONEN

### Allgemeine Daten

| | |
|---|---|
| Abmessungen [HxBxT] | 320 x 130 x 167 mm |
| Gewicht | ca. 4,8 kg |
| Gehäusematerial Außenseite (Warmseite) | 1.4404 -V4A, wahlweise pulverbeschichtet in RAL7035 |
| Lebensdauer | 40.000 h (L10 Lebensdauer bei 60°C Betriebstemperatur) |
| Versorgungsspannung | 24 V |
| Aufnahmeleistung | 128 W |
| Geräuschemission | 53 dB |
| Max. Aufnahmestrom | 7,5 A |
| Nennstrom | 5,3 A |
| Betriebstemperatur | -40 °C bis +70 °C |
| Lagertemperaturbereich | -40 °C bis +70 °C |
| Empfohlene Vorsicherung | TBD |

### Kühlen und Temperieren

| | |
|---|---|
| Kühlleistung (L35 / L35) | 121 W |
| Heizbetrieb möglich | ja |
| Heizleistung | 251 W |

### IP-Schutz und Sicherheitsfeatures

| | |
|---|---|
| Schutzart Außenseite (Warmseite) | IP67 |
| Schutzart Innenseite (Kaltseite) | IP20 ( innenseitige Lüfter ausgeführt in Schutzart IP55 ) |
| Temperaturschalter, Warmseite | Bimetall Schalter NC, 250 V-AC 5A, 24V-DC 10A<br>Der Alarm ist konfigurierbar als Sicherheitsabschaltung oder als Störmeldung |
| Schaltpunkt Temperaturschalter | + 90°C |

## 2 VARIANTEN UND BESTELLCODES

### PROTEMP 120 M | Gehäusekühler

| Variante | Art. Nr. | Gerätecode | Beschreibung |
|---|---|---|---|
| COMPACT - RAL | 005963 | AA-120M-24-NN4-SCR-DNPT | Geringer Footprint für optimale Integration |
| OUTDOOR - V4A | 005964 | AA-120M-24-NN4-SOV-DNPT | Robuste V4A-Außenhaube (Offshore-geeignet) |
| OUTDOOR - RAL | 005965 | AA-120M-24-NN4-SOR-DNPT | Robuste Außenhaube beschichtet in RAL7035 |


Dr. Neumann Peltier-Technik GmbH | Gautinger Straße 45, 82061 Neuried, DE | +49 (0) 89 7248 150 – 0 | info@dnpt.de

# PROTEMP 120 M | AA-120M-24-NN4-XXX-DNPT

## 3 STECKERBELEGUNG

### ÜBERSICHT

| Klemme | Anschlussbelegung |
|---|---|
| 1 | Peltier + |
| 2 | Außenlüfter + |
| 3 | Innenlüfter + |
| 4 | Peltier - |
| 5 | Außenlüfter - |
| 6 | Innenlüfter - |
| 7 | Alarm |
| 8 | Alarm |

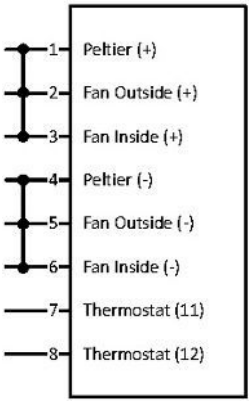


Gebrückte Klemmen sind ab Werk mit Wago 231-903 Brücker versehen & müssen bei Bedarf kundenseitig angepasst werden.
Der maximale Leiterquerschnitt beträgt 1,5 mm² mit Brücke und 2.5 mm² ohne Brücke.

## 4 LEISTUNGSDIAGRAMM

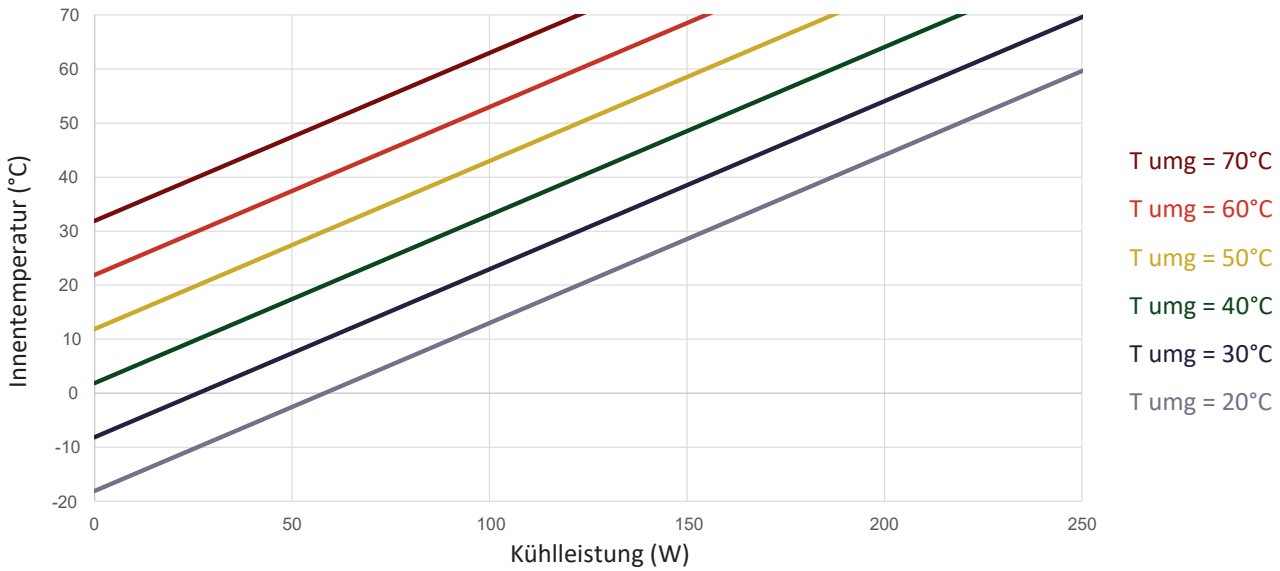

# PROTEMP 120 M | AA-120M-24-NN4-XXX-DNPT

## 5 ABMESSUNGEN

### HAUPTABMESSUNGEN VARIANTE COMPACT

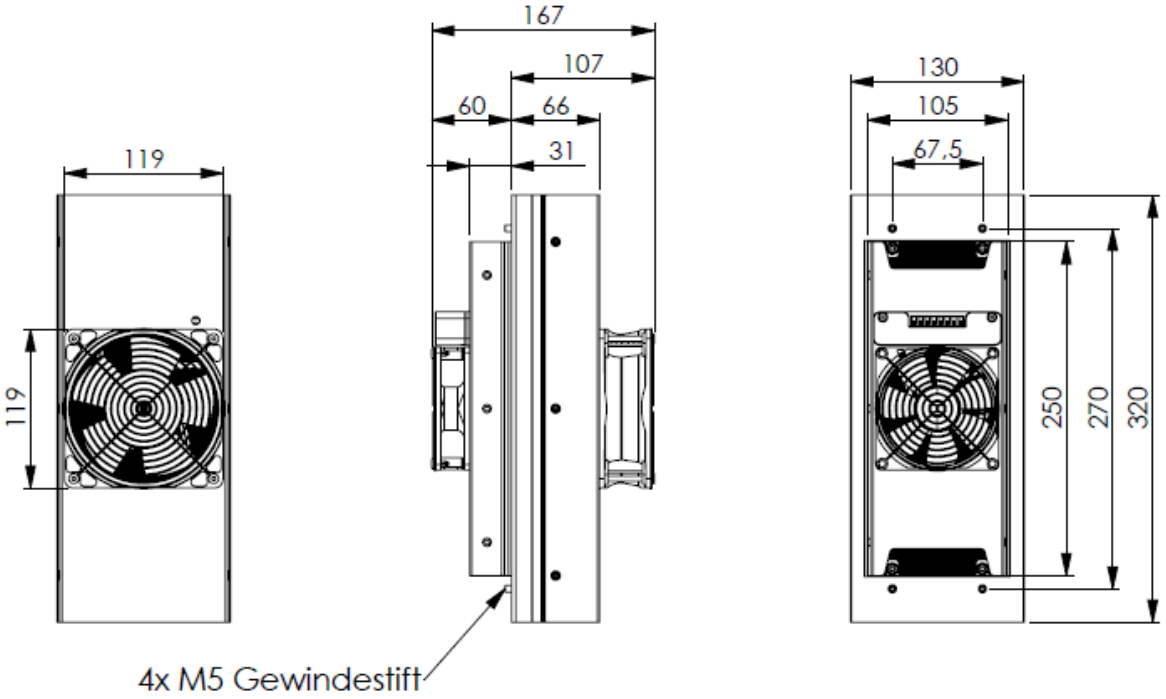


### HAUPTABMESSUNGEN VARIANTE OUTDOOR

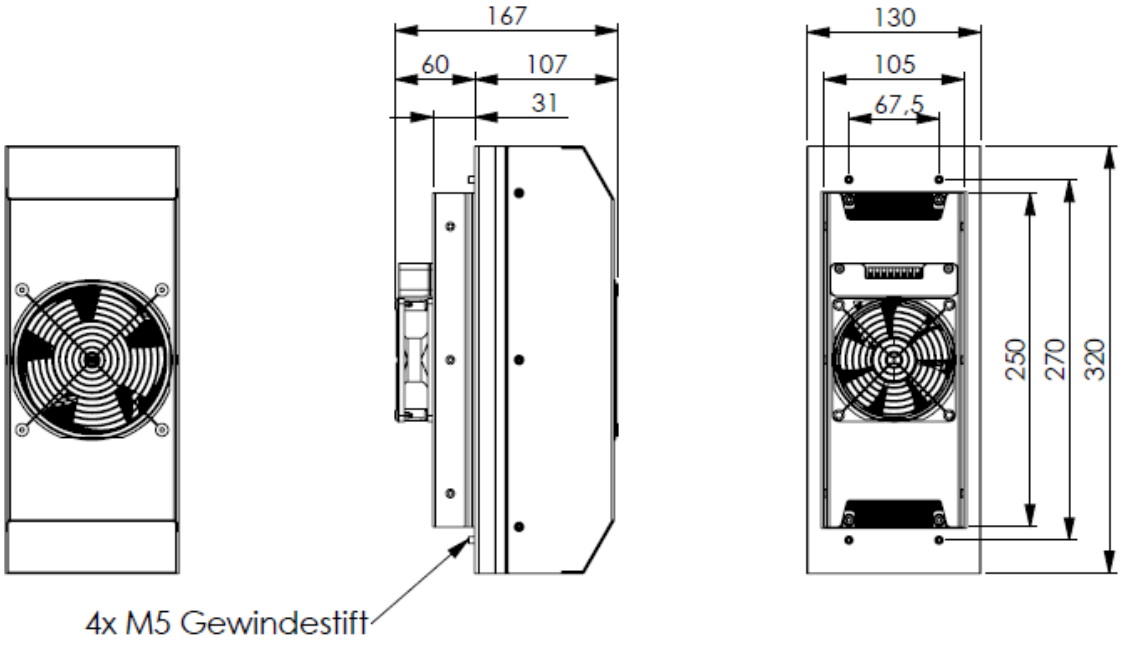

# PROTEMP 120 M | AA-120M-24-NN4-XXX-DNPT

## 5 ABMESSUNGEN

### DURCHBRUCHSCHABLONE

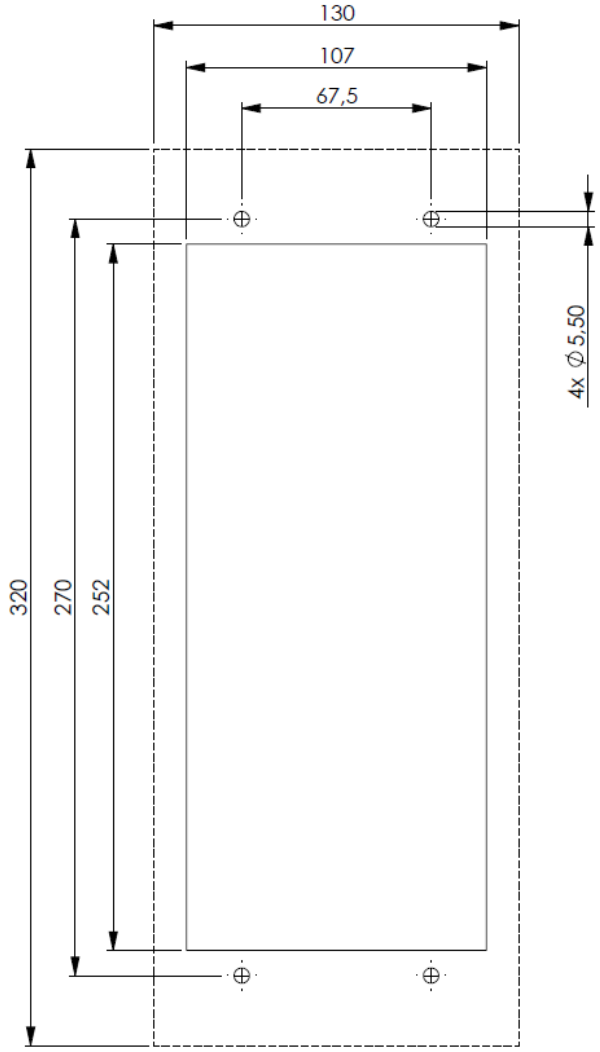


### HINWEISE ZUM EINBAU

Grundsätzlich sind die Position und die Einbaulage des Geräts frei wählbar. Bei Einbau in eine Seitenwand, Rückwand oder in die Tür des Schaltschranks wird jedoch empfohlen, das Gerät so auszurichten, dass sich die Anschlussklemmen oben befinden.
Bitte beachten Sie des Weiteren die Einbauhinweise aus der Bedienungsanleitung.

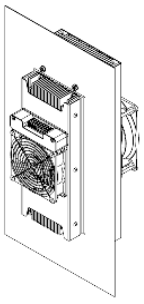

# PROTEMP 120 M | AA-120M-24-NN4-XXX-DNPT

## 6 ZUBEHÖR

### Netzteil - 006038

Hutschienennetzteil NDR-240-24
Hersteller: MeanWell

Kompaktes Hutschienennetzteil für eine sichere Stromversorgung des Peltier-Gehäusekühlers

### Netzteil - 003938

Netzteil HLG-150H-24 zur Schraubmontage
Hersteller: MeanWell

Versiegeltes LED-Netzteil mit hohem IP-Schutz, welches auch zur Montage im Außenbereich geeignet ist.

### Peltier-Regler - 11

Kompakter Peltier-Regler SCC-003-A zur Hutschienenmontage.
Ermöglicht den Heiz- & Kühlbetrieb der Geräte durch eine integrierte H-Brücke.

### Thermostat - 004815

Kompaktes Hutschienen-Thermostat zur einfachen Ansteuerung des Peltier-Kühlers für den Einsatz im Kühlbetrieb.

### Aufsatzrahmen - 006072

Der Aufsatzrahmen verhindert, dass das Gerät in das Gehäuse hineinragt. Ideal für Anwendungen mit besonders beengten Platzverhältnissen.

### Kondensatablaufrinne - 005920

Die Kondenstablaufrinne sammelt zuverlässig an der Kaltseite anfallendes Kondensat und verhindert Korrosion und Schäden im Gehäuse.

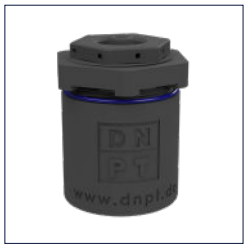

### Entwässerungselement - 005795

KAE-36 Entwässerungselement zur sicheren Abfuhr von anfallendem Kondensat aus dem Gehäuse.
IP68 geschützt und somit für Outdoor-Bereiche geeignet.
Montage an Gehäuseboden.

### Entwässerungselement - 005806

KAE-36-VENT Entwässerungselement mit integriertem Druckauslgleich zur sicheren Abfuhr von anfallendem Kondensat aus dem Gehäuse - IP68 geschützt.
Montage an Gehäuseboden.

### Entwässerungselement - 005570

KAE-4 Entwässerungselement zur sicheren Abfuhr von anfallendem Kondensat aus dem Gehäuse.
IP68 geschützt.
Platzsparend von Innen montierbar.
Ablauf über seitliche Gehäusewand.

### Entwässerungselement - 005822

KAE-4-VENT Entwässerungselement zur sicheren Abfuhr von Kondensat aus dem Gehäuse mit integriertem Druckausgleich & IP68 Schutz
Platzsparend von Innen montierbar.
Ablauf über seitliche Gehäusewand.

# PROTEMP 120 M | AA-120M-24-NN4-XXX-DNPT

## 7 ZERTIFIKATE UND HINWEISE

### ZERTIFIKATE

### HINWEISE ZU ZERTIFIKATEN

Für das Produkt „DR.NEUMANN Peltier-Schaltschrankkühler PROTEMP 120 M“ erfolgt die CE-Kennzeichnung aufgrund der Richtlinie 2014/30/EU des Rates der Europäischen Gemeinschaft vom 26. Februar 2014 zur Angleichung der Rechtsvorschriften der Mitgliedsstaaten über Kommunikationseinrichtungen einschließlich der gegenseitigen Anerkennung ihrer Konformität.

Das hier beschriebene Produkt „DR.NEUMANN Peltier-Schaltschrankkühler PROTEMP 120 M“ erfüllt die Voraussetzungen für eine CE-Kennzeichnung:

**Störfestigkeit nach EN 61000-6-2/VDE 0839 Teil 6-2**
Elektromagnetische Verträglichkeit Fachgrundnorm Störfestigkeit

**Funkentstörung nach EN 55022 Klasse A**
Elektromagnetische Verträglichkeit von Einrichtungen der Informationsverarbeitungs- und Telekommuniktionstechnik

**Elektrische Sicherheit nach EN 60950**
Sicherheit von Einrichtungen der Informationstechnik einschließlich elektrischer Büromaschinen

Dieses Gerät ist zum Einsatz im Industriebereich bestimmt. Die Störfestigkeit und Störaussendung entsprechen den Richtlinien für Industriegeräte. Beim Einsatz in Wohn- und Geschäftsbereichen kann es unter Umständen zur Störung anderer Geräte (z.B. Radio) kommen. Der Betreiber muss selbstständig sicherstellen, dass kein Dritter durch mögliche Störungen beeinflusst wird.

Diese Erklärung wird verantwortlich für den Hersteller

**DR. NEUMANN Peltier-Technik GmbH**
Gautinger Straße 45
82061 Neuried

abgegeben.